取证单位	中国石化工程建设有限公司
证书编号	综合甲级 A111000497
发证部门	中华人民共和国住房和城乡建设部

甲

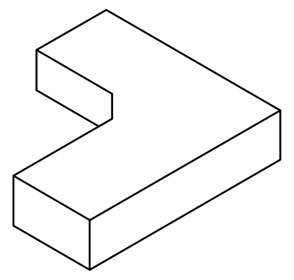
水平弯通"2A"

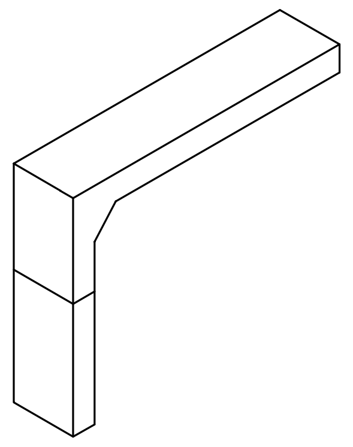
垂直等径上弯通"2B"

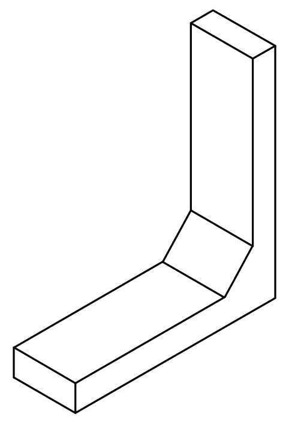
垂直等径下弯通"2C"

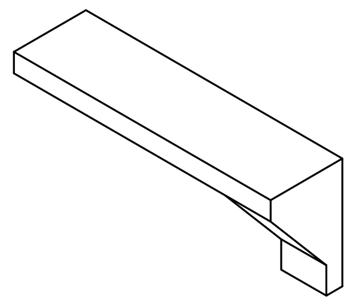
垂直等径右下弯通"2D"

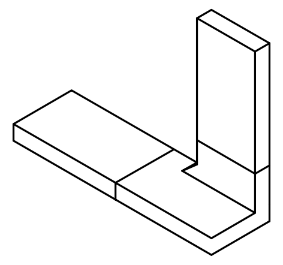
垂直等径右上弯通"2E"

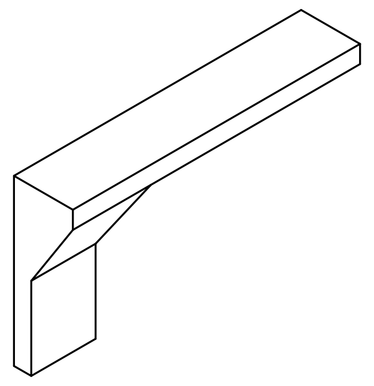
垂直等径左下弯通"2F"

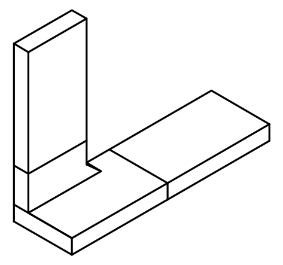
垂直等径左上弯通"2H"

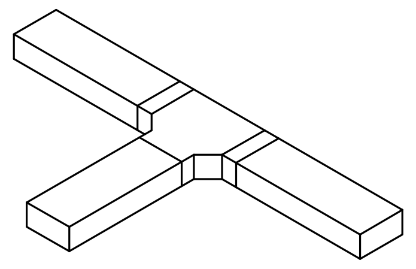
槽式水平三通 "3A"

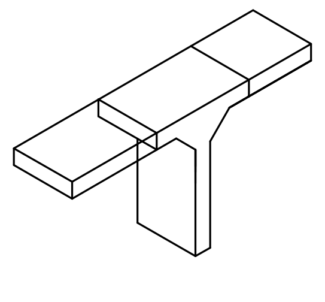
上垂直等径三通"3B"

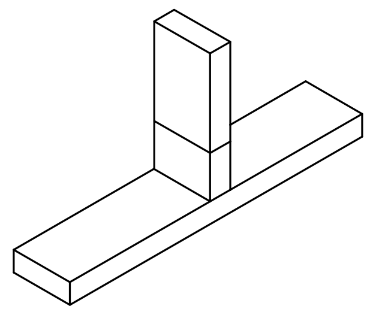
下垂直等径三通"3C"

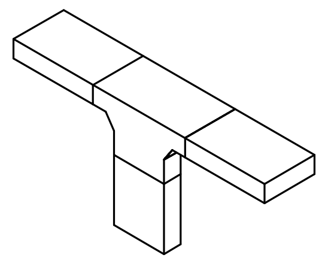
上边垂直等径三通"3D"

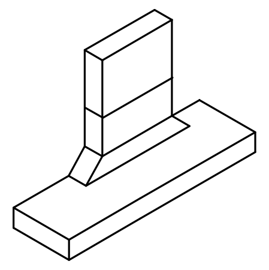
下边垂直等径三通"3E"

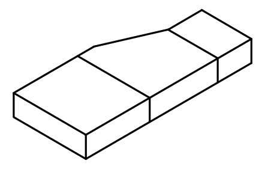
变径接头"5A"

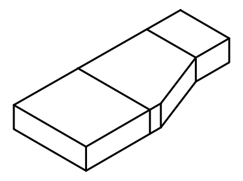
变径接头"5B"

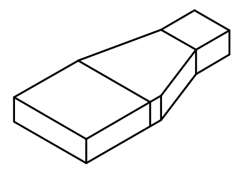
变径接头"5C"

节点代码说明

1.节点代码格式：XX-AB xC

2.节点代码含义：

XX	节点类型
AB	节点适用槽板尺寸，见下表（仅变径类节点有AB两位）
8	800(W) x 300(H)
6	600(W) x 300(H)
6(2)	600(W) x 200(H)
4	400(W) x 200(H)
3	300(W) x 200(H)
C	数量（1个时省略）

中海壳牌石油化工有限公司
CNOOC and SHELL Petrochemicals Company Limited

中国石化工程建设有限公司
SINOPEC ENGINEERING INCORPORATION

中海壳牌石油化工有限公司SMPO/POD项目

未经SEI书面许可，不得以任何方式复制或用于与本项目无关的其它用途。
DO NOT REPRODUCE OR EMPLOY FOR OTHER PURPOSES OTHER THAN THIS PROJECT WITHOUT WRITTEN CONSENT FROM SEI

设计阶段 DES. STAGE	详细工程设计	合同号 CONT. NO.	
比例 SCALE		第 1 张 SHEET	共 1 张 OF
项目号 JOB. NO.			
图号 DWG. NO.			
REV.	0		

仪表电缆主槽板敷设图（节点图）

会签专业 DISC.	会签人 SIGN.	修改 REV. NO.	说明 DESCRIPTION	设计 DRAWN	校核 CHKD.	审核 APPR.	审定 FINAL APPR.		日期 ISSUE DATE
会签 COUNTERSIGNED									

A1_Eng_Style_H_2