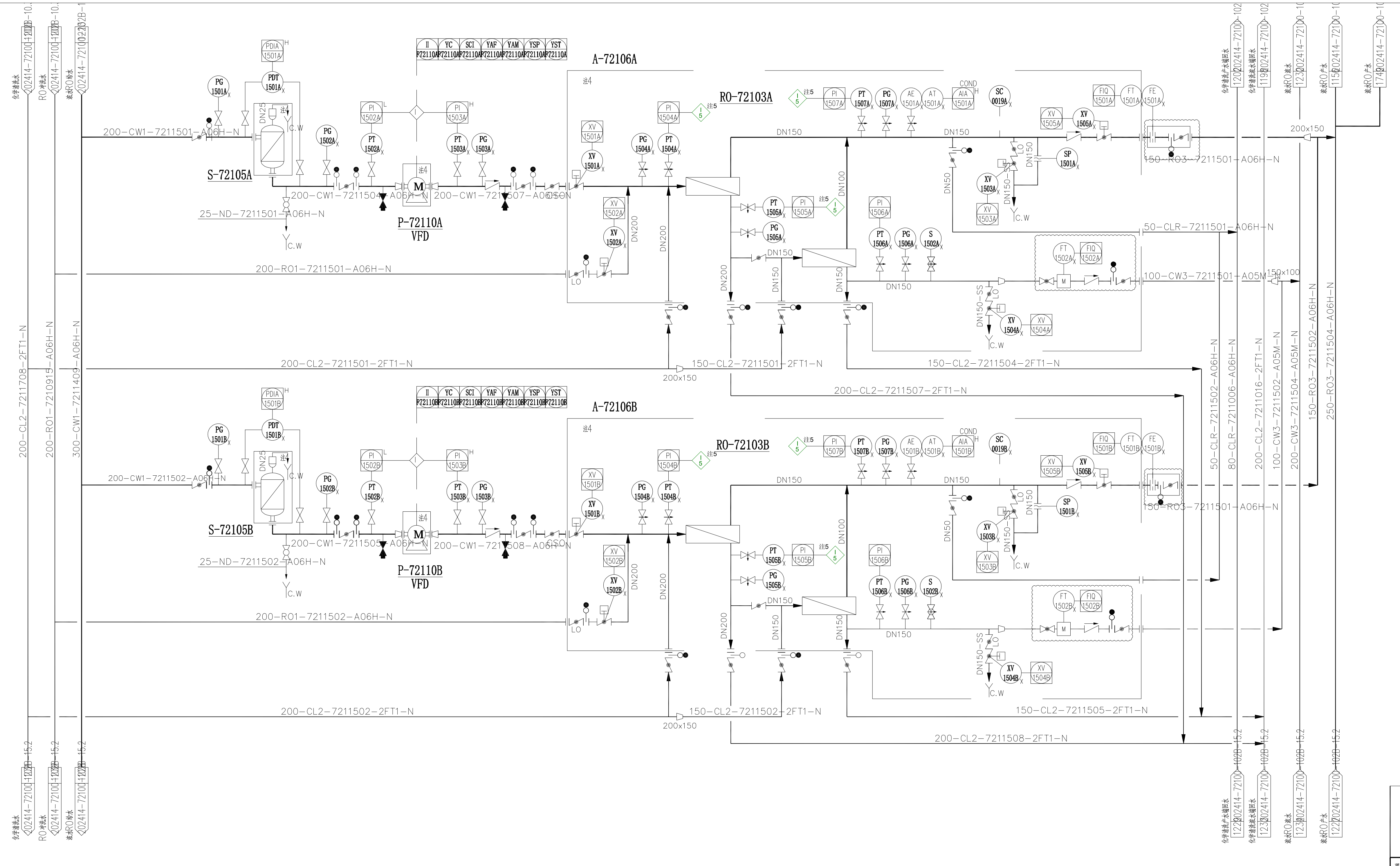
化学清洗水 202414-72100-102B-15.2
RO冲洗水 202414-72100-102B-15.2
浓水RO给水 202414-72100-102B-15.2
化学清洗水 202414-72100-102B-10.
RO冲洗水 202414-72100-102B-10.
浓水RO给水 202414-72100-102B-1
200-CL2-7211708-2FT1-N
200-RO1-7210915-A06H-N
300-CW1-7211409-A06H-N
200-CW1-7211501-A06H-N
200-CW1-7211502-A06H-N
S-72105A
S-72105B
PG 1501A
PDT 1501A
PDIA 1501A
PG 1501B
PDT 1501B
PDIA 1501B
DN25
注4
C.W
25-ND-7211501-A06H-N
25-ND-7211502-A06H-N
200-CW1-7211504-A06H-N
200-CW1-7211505-A06H-N
PG 1502A
PT 1502A
PI 1502A
PI 1503A
PT 1503A
PG 1503A
PG 1502B
PT 1502B
PI 1502B
PI 1503B
PT 1503B
PG 1503B
M
P-72110A VFD
P-72110B VFD
200-CW1-7211507-A06H-N
200-CW1-7211508-A06H-N
CSO
II YC SCI YAF YAM YSP YST
P72110A
P72110B
A-72106A
A-72106B
XV 1501A
XV 1502A
XV 1501B
XV 1502B
LO
DN200
200-RO1-7211501-A06H-N
200-RO1-7211502-A06H-N
PG 1504A
PT 1504A
PI 1504A
PG 1504B
PT 1504B
PI 1504B
注5
RO-72103A
RO-72103B
DN150
DN100
PT 1505A
PI 1505A
PG 1505A
PT 1505B
PI 1505B
PG 1505B
PI 1506A
PT 1506A
PG 1506A
S 1502A
PI 1506B
PT 1506B
PG 1506B
S 1502B
PI 1507A
PT 1507A
PG 1507A
AE 1501A
AT 1501A
AIA 1501A
COND
PI 1507B
PT 1507B
PG 1507B
AE 1501B
AT 1501B
AIA 1501B
SC 0019A
SC 0019B
DN50
XV 1503A
XV 1503B
SP 1501A
SP 1501B
XV 1505A
XV 1505B
FIQ 1501A
FT 1501A
FE 1501A
FIQ 1501B
FT 1501B
FE 1501B
DN150-SS
XV 1504A
XV 1504B
FT 1502A
FIQ 1502A
FT 1502B
FIQ 1502B
200-CL2-7211501-2FT1-N
200-CL2-7211502-2FT1-N
200x150
150-CL2-7211501-2FT1-N
150-CL2-7211502-2FT1-N
150-CL2-7211504-2FT1-N
150-CL2-7211505-2FT1-N
200-CL2-7211507-2FT1-N
200-CL2-7211508-2FT1-N
150-RO3-7211501-A06H-N
50-CLR-7211501-A06H-N
100-CW3-7211501-A05M-N
150x100
50-CLR-7211502-A06H-N
80-CLR-7211006-A06H-N
200-CL2-7211016-2FT1-N
100-CW3-7211502-A05M-N
200-CW3-7211504-A05M-N
150-RO3-7211502-A06H-N
250-RO3-7211504-A06H-N
化学清洗产水端回水 1202 202414-72100-102
化学清洗浓水端回水 1198 202414-72100-102
浓水RO浓水 1232 202414-72100-10
浓水RO产水 1150 202414-72100-10
浓水RO产水 1749 202414-72100-10
化学清洗产水端回水 1222 202414-72100-102B-15.2
化学清洗浓水端回水 1233 202414-72100-102B-15.2
浓水RO浓水 1230 202414-72100-102B-15.2
浓水RO产水 1222 202414-72100-102B-15.2

注：
1. 图例符号详见图纸202414-72100-102B-01~02。
2. 所有仪表位号以721-开头。
3. P-72110A/B变频控制。
4. A-72106包设备厂家供货。
5. 浓水RO装置进水PT1504A~E和二段进水PT1505A~E的压差显示及高报警；二段进水PT1505A~E和产水PT1507A~E的压差显示及高报警。

S-72105A/B
浓水RO保安过滤器

额定流量：185m3/h
滤芯规格：40寸大流量外压式滤芯
滤芯数量：12支/台
保安过滤器直径：ø810mm

P-72110A/B
浓水RO高压泵

额定流量：185m3/h
扬程：216m
功率：220kW

RO-72103A/B
浓水RO装置

设备出力：120m3/h
回收率：≥70%
膜净通量：≤18L/m2·h

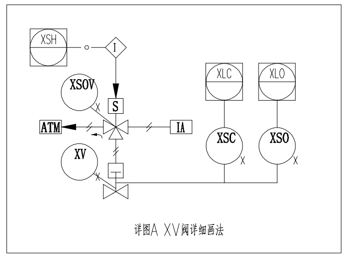
XSH
I
XSOV
S
ATM
IA
XV
XLC
XLO
XSC
XSO
X

详图A XV阀详细画法

项目业主：
PROJECT OWNER:
中海壳牌石油化工有限公司
CNOOC AND SHELL PETROCHEMICALS COMPANY LTD

项目名称：
PROJECT:
中海壳牌惠州三期乙烯项目

业主图纸编号: OWNER DWG NO:	项目代码: PROJECT NO:	版 次: REVISION:

东华工程科技股份有限公司
中国化学 EAST CHINA ENGINEERING SCIENCE AND TECHNOLOGY CO.,LTD.

工程PROJ.	中海壳牌惠州三期乙烯项目	
装置JOB	化学水处理站	
工序SUB.JOB	街区	
阶段PHASE	详细工程设计	

设 计 DESIGNED			浓水RO系统 管道及仪表流程图
制 图 DRAWN			
校 核 CHECKED			
审 核 APPROVED			
审 定 AUTHORIZED			

202414-72100-102B-

比例 SCALE	\	版次 ISSUE	D	修改 REV.	0	归档日期 DATE	

本图纸仅供本项目使用，未经东华工程科技股份有限公司许可不得转给第三者
THIS DRAWING SHALL BE USED FOR THIS PROJECT ONLY, TRANSFER TO ANY THIRD PARTY WITHOUT ECEC'S CONSENT IS NOT PERMITTED.

第 1 张 共 1 张
SHEET NO. 1 OF 1