注: 1. 图例符号详见图纸02D414-7210D-102B-01~02。
2. 所有仪表位号以121-开头。
3. A-721131仪表/_聚烯烃。
4. A-721141仪表/_聚烯烃。

A-72113 还原剂加药装置

T-72113A/B 还原剂计量箱

AG-72101A/B 还原剂搅拌器 ※:1.1kW

P-72131A~F 一级RO还原剂计量泵 额定流量:20L/h 扬程:60m ※:0.55kW

A-72114A/B 阻垢剂加药装置

T-72114A/B 阻垢剂计量箱 容积:2m3 材质:氧烯材质

AG-72102A/B 阻垢剂搅拌器 ※:1.1kW

P-72132A~F 一级RO阻垢剂计量泵 额定流量:15L/h 扬程:60m ※:0.25kW

P-72133A/B/C/D 浓水RO阻垢剂计量泵 额定流量:10L/h 扬程:60m ※:0.25kW

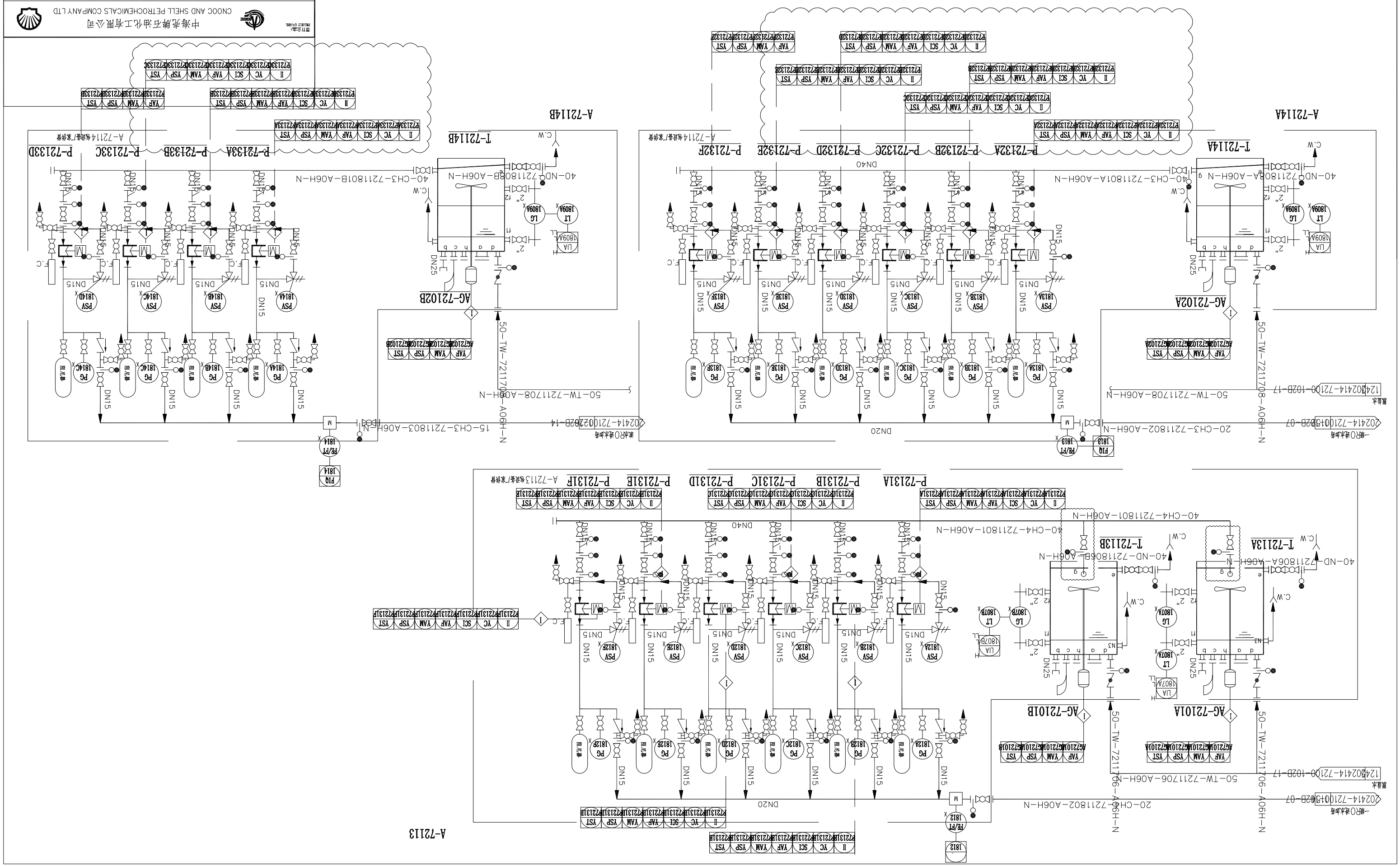

源自总图:
PROJECT OWNER
中海壳牌石油化工有限公司
CNOOC AND SHELL PETROCHEMICALS COMPANY LTD
源自模板:
TEMPLATE
中海壳牌惠州三期乙烯项目
业主图纸编号:
OWNER DWG NO:
项目代号:
PROJECT NO:
版次:
REVISION:
东华工程科技股份有限公司
EAST CHINA ENGINEERING SCIENCE AND TECHNOLOGY CO.,LTD.
工程PR01
中海壳牌惠州三期乙烯项目
装置JOB
化学品处理站
工序SUB.JOB
卸区
阶段PHASE
详细工程设计
设计 DESIGNED
制图 DRAWN
校核 CHECKED
审核 APPROVED
批准 AUTHORIZED
加药系统
管道及仪表流程图
02414-7210D-102B-
版本 REV
修改 SCRIPT
日期 DATE
第 1 张 共 1 张
本图版权归东华工程科技股份有限公司所有未经书面允许不得外借或用于其他项目
THIS DRAWING SHALL BE USED FOR THIS PROJECT ONLY. TRANSFER TO ANY THIRD PARTY WITHOUT ECEC'S CONSENT IS NOT PERMITTED.